ZEPHYR1100 Z2テールフェンダーレスキット　取り扱い説明書

取付け･取り扱い前に必ずお読み下さい。

ポッシュフェイス製品をお買い上げ頂き誠に有り難うございます。
ポッシュフェイス製品はすべて以下のことを前提といたしております。
ご熟読の上、ご理解頂きますよう御願い致します。

1. 取付けは車両本体メーカー発行のサービスマニュアルによる確かな知識及び技術を持ったメカニックによって行われていること。
2. 商品は目的に合った正しい取付け、取り扱いが行われていること。
3. 道路交通法を遵守すること。
4. 運行前点検及び保守整備を必ず行うこと。
   振動によりボルト･ナットが緩む可能性があります。走行前は必ず各部の締まり具合を確認してください
5. 組み立てミス等によるパーツ、その関連パーツの破損やそれに伴う事故等については全て運転者本人の責任とし、
   当社は一切の責任を負いませんのでご了承下さい。

以上の事柄を必ずお守り下さい。
正しい取付け･取り扱いが守られない使用においての商品の品質は保証出来ません。
また、ポッシュフェイス㈱及び㈱ポッシュは当社製品の品質についてのみに責任を持つものであり、
修理工賃･整備費用や車両を使用できなかった事による不便さ、及び損失など弊社製品の
品質以外のどのような事柄に対しても、責任を負いませんので予め御了承下さい。

保障について

商品に製造には万全を期しておりますが、万が一製造上の品質不良がありました場合は商品お買い上げ後3ヶ月を
限度として、弊社商品のお取替え又は無償修理致します。但し、それ以外の故障、破損、事故等に関しては
保障の対象外とさせて頂きます。またパーツ代金、交換工賃等の一切の費用も対象外となりますので、予めご了承ください。

キット内容

1.	Ｍ６ｘ１５　ボタンヘッドボルト	４本	2.	Ｍ６ｘ２０　ボタンヘッドボルト	２本
3.	Ｍ６ｘ２０　キャップボルト	３本	4.	Ｍ６平ワッシャー（小）	１６枚
5.	Ｍ６平ワッシャー（大）	１枚	6.	Ｍ６　Ｕナット	８ヶ
7.	Ｍ６ラバーワッシャーＴ４	6枚	8.	Ｍ６スプリングワッシャー	３枚
9。	ベースプレート	１枚	10.	ウインカーステー	１枚
11.	テールランプステー（黒）スチール製扇型	１枚	12.	ブラインドプレート（黒）アルミ	１枚
13.	カワサキテールランプ変換コード	１本	14.	Ｚ２テールランプ	１個
15.	T型ステー	１枚	16.	タイラップ（ＣＶ－１５０）	５本

組み付け方法

1. シートを取り外し、グラブバー･シートカウルを外します。（図1参照）

2. リアフェンダーカバーを取り外し、テールランプ／ウインカーカプラーを取り外します。
   図2の純正リアフェンダーを取り外します。（図2参照）

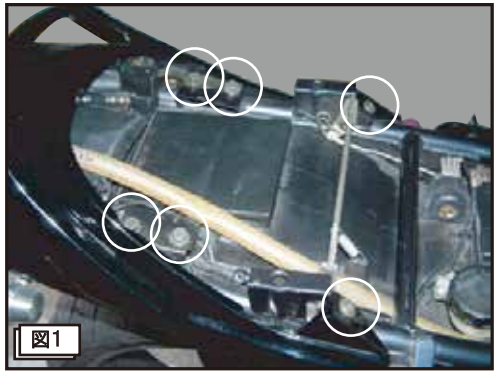
図1

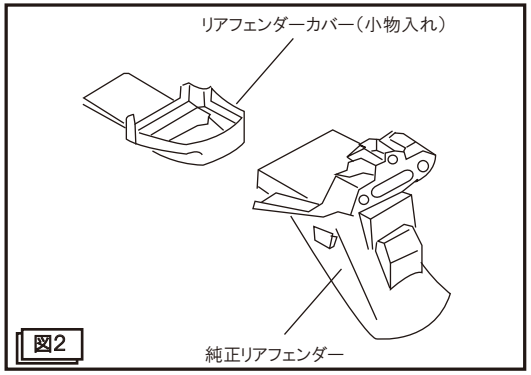

図2

3. ベースプレートとウインカーステーを車体に取り付けます。（図3･図4参照）
   ※固定箇所はフレーム誤差に合わせて調整出来るよう長穴となっております、
   ※組み付けには4ヶ所各部にワッシャー2枚･ナット1個･M6x15ボルト1個を使用してください。
   ※ボルトの頭が上側に来るように取り付けてください。
   ※長穴になっているためステーが前後に移動します、一番後方になる位置で固定してください。

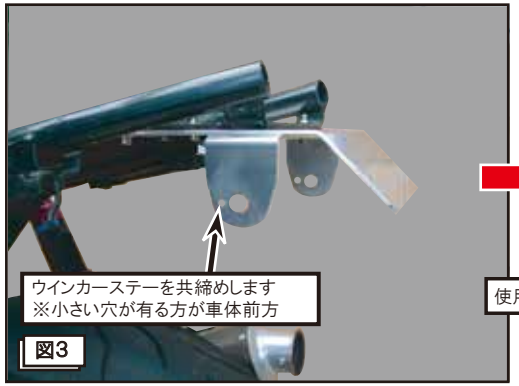

図3

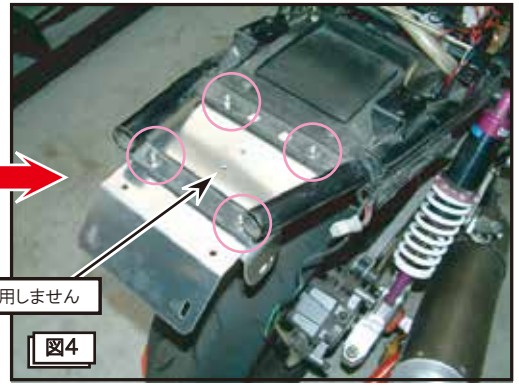

図4

4. テールランプステーにZ2テールランプを組み付けます。（図5参照）
   ステーにボルトを通しますが、Aの部分のみM6ワッシャー（大）を使用します、残り2ヶ所は（小）を使用して下さい。
   ボルトのテールランプ側にラバーワッシャーを通します。
   ※テールランプに取り付けられている＋ネジは使用しません、ロットによっては付いていない場合もあります。
5. テールランプをステーに仮止めします。（図5参照）

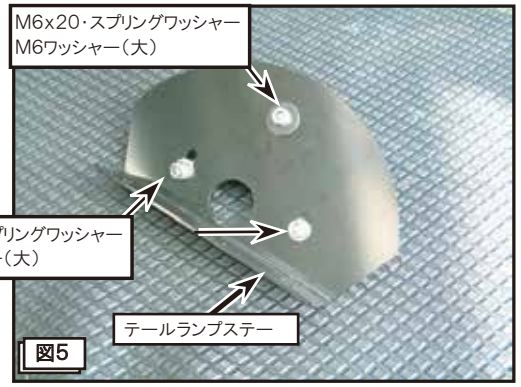

図5

図6

6. ベースプレートの上に先ほど組み立てたテールランプステーをのせ、その上にブラインドプレートをのせて
   下側からM6x20ボルト･平ワッシャー･ナットにて組みつけます。（図7参照）

7. テールランプの傾きを調整しつつ取り付けラバーワッシャーが軽く潰れるくらいに締め付けます。（図8参照）

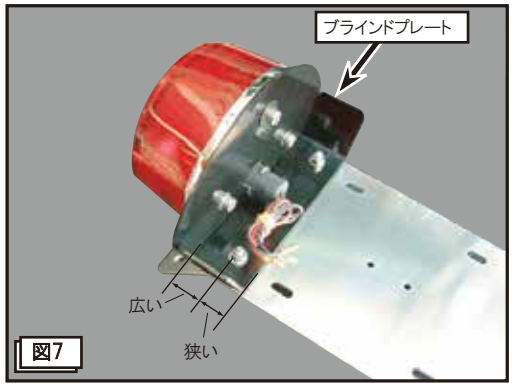

図7

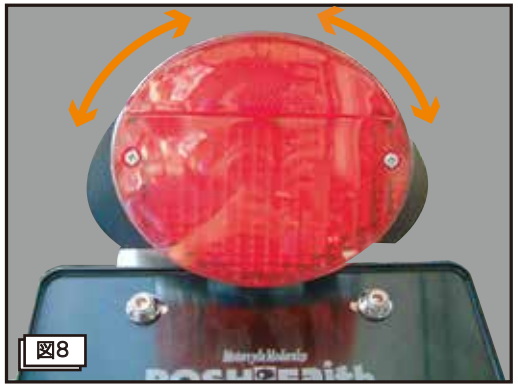
図8

8. 変換コードを使用し配線を接続します。（図９）

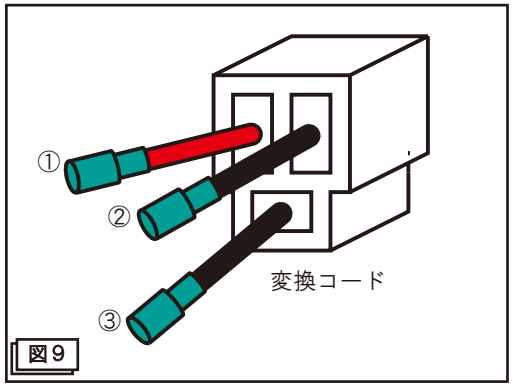

図９

配線の接続は下記をご参考ください。

Ｚ２テールランプ（電球式）		変換コード	
①赤線	←→	①赤線	ストップランプ
②黒線	←→	②黒線	尾灯
③黒／白線	←→	③黒線	アース

Ｚ２テールランプ（LED）		変換コード	
①赤線	←→	①赤線	ストップランプ
②黄線	←→	②黒線	尾灯
③黒線	←→	③黒線	アース

※接続後・ブレーキランプの作動を確認してください。
ブレーキを握っても明るさが変わらない場合は①と②を
入れ替えてみてください。

9. ウインカーを車体に取り付けます。※ウインカーの作動確認を行って下さい。

１０. 付属のタイラップで配線をまとめて整理」し、リアフェンダーカバー（小物入れ）を取り付けます。
※組み付けには純正ボルトを使用し、下側からキット付属の平ワッシャー・ナットで固定します。（図１０）

１１. テールカウル・シートを取り付けます。

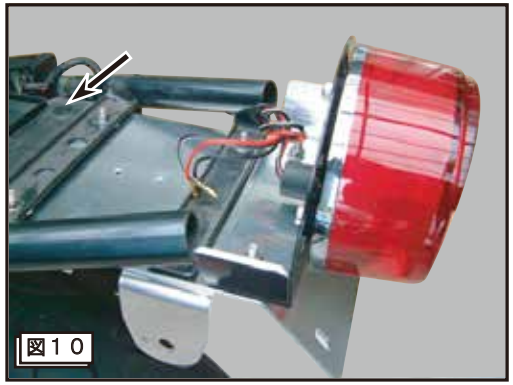
図１０

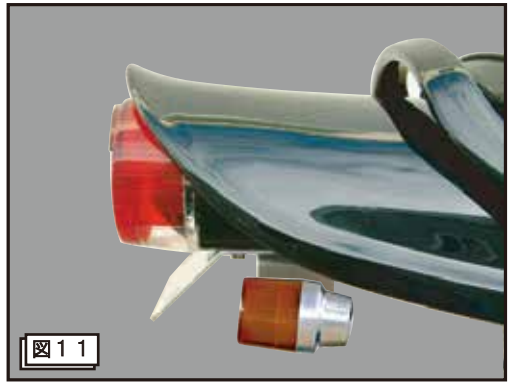
図１１

１２. 純正リフレクターを取り外しキット付属のＴ型ステーに取り付けます、
Ｔ型ステーをナンバープレートと共に取り付けて終了です。

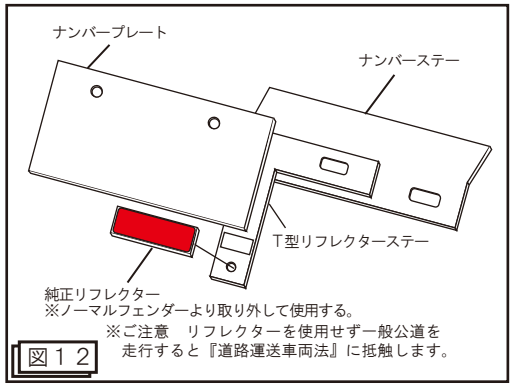

図１２

Motorcycle Modernize
POSH Faith CO;LTD.

ポッシュフェイス㈱
大阪府堺市南清水町１－７－１４
TEL　０７２－２２９－２４６８
FAX　０７２－２２９－８３５１