HONDA FTR223用 Basic/Classicalタイプウインカー取付説明書

◆SET内容

・フロントウインカー用ステーベース×2・延長ステー(ショート)×4
・M10×25 六角ボルト×4・スプリングワッシャー×4・平ワッシャー×6
・リアウインカーステーベース（ツメ付き）×2

⚠ 注意　必ず、取付け・取り扱い前にお読み下さい。

POSH☆Faith製品を御買い上げ頂き、誠にありがとうございます。POSH☆Faith製品は全て以下の事を前提としております。ご熟読の上、ご理解頂きますようお願い致します。

・取付けは、車両本体メーカーのサービスマニュアルによる確かな知識及び、技術を持ったメカニックにより行われること。
・商品は目的にあった正しい取り付け、取り扱いが行われること。
・道路交通法及び、道路運送車両法を厳守すること。
・運行前点検及び、保守整備を必ず行うこと。
・クリアーレンズ、スモークレンズ、ミラーレンズをご使用の際は、必ずオレンジ色バルブ（電球）を使用して下さい。オレンジ色以外の物を使用すると違法になります。
・ウインカーバルブのワット数は必ず、純正と同じワット数か、当社が設定しているワット数の物を使用して下さい。
※以上のことを必ずお守り下さい。
正しい取り付け、取り扱いが守れない使用において商品の品質に付いては保証出来ません。
又、POSH☆Faithは当社製品の品質に付いてのみ責任を持つものであり、修理工費、整備費用やお車を使用出来なかった事による不便さ及び損失など、当社商品公費、当社商品の品質以外のどのような事柄に対しても、責任を負いませんのでご承知おき下さい。

ウインカーが点滅しない、作動しない！？…そんな時はココをチェック！。

★バルブ（電球）が切れている。バルブ（W）ワット数を指定の物と違うものを使用したなど。
　→バルブ（電球）のチェック。
★配線の結線ミス又は、配線の被覆が破れてショートしている、断線しているなど。
→配線のチェック。（ショートしているときはヒューズもチェック）
★運行前点検（各所、ビス、ナットの緩み等）は必ず行って下さい。

Modern Living Motorcycle POSH☆Faith CO;LTD.

POSH ☆ Faith

Tokyo　東京都東久留米市南町４－２－８　TEL０４２－４５０－５３７０
Osaka　大阪府堺市南清水町１－７－１４　TEL０７２－２２９－２４６８

フロントウインカーの取り付け

① ヘッドライトボディーから○印のビス２本を外しレンズを取り外します。

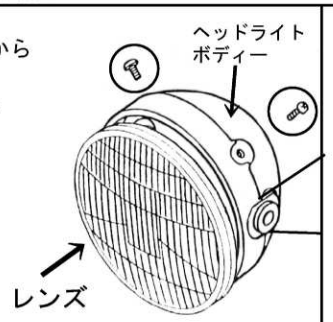

② ノーマルウインカーの配線をたどり、ヘッドライト内の端子を外します。

右	（＋）	水色	１本
	（－）	緑色	１本
左	（＋）	オレンジ	１本
	（－）	緑色	１本

③ 写真のように順番にパーツを取り付けていきます。
※M10×25六角ボルトは仮組みにしてください。

④ フォークステムからノーマルウインカーを外します。

（純正ボルトは⑤で使用します）

⑤ ③で仮組みしたウインカーをフォークステムに④で外した純正ボルトを使用し取り付けます。

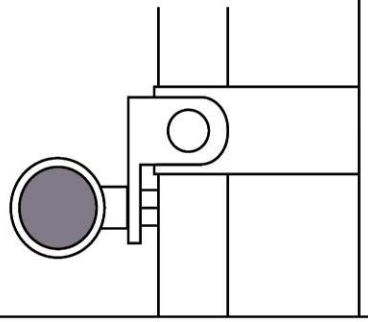

⑥ M10×25六角ボルトを締めてステーベースとウインカーを固定して下さい。
（前方から見て、きちんと点滅が、確認出来る角度で固定して下さい。）

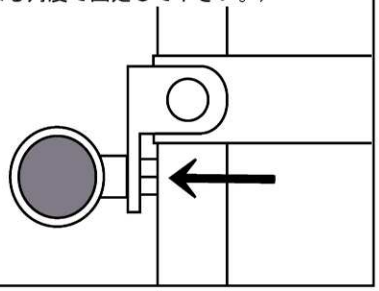

⑦ 配線を接続します。右（ブレーキ側）

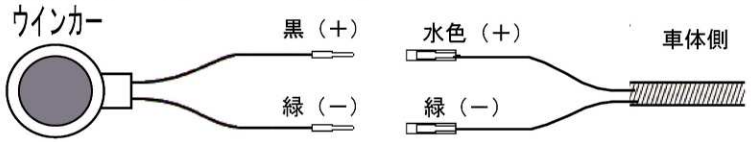

左（クラッチ側）

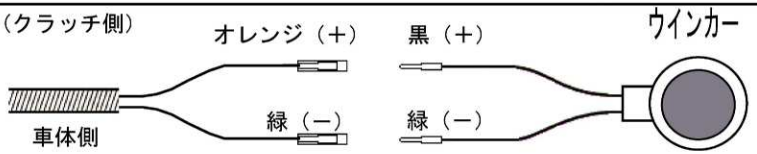

リヤウインカーの取り付け

⑧ サイドカバーを外し写真の位置のゴムブッシュを外します。

⑨ 写真⑧の丸で囲んだ場所に写真のように順番にパーツを取り付けます。

⑩ リアウインカーステーベース（ツメ付き）のツメが写真の位置になるように取り付けてください。

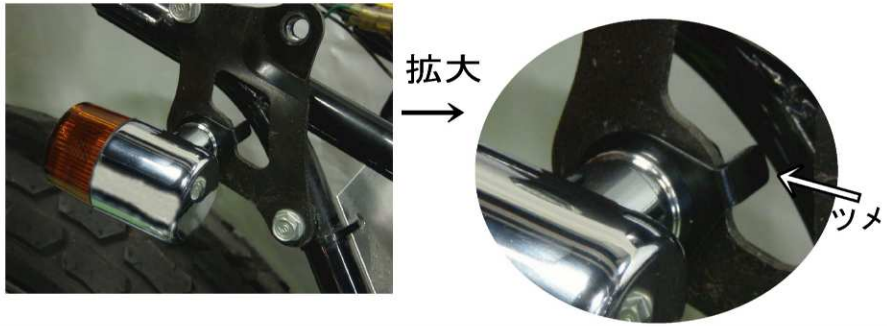

⑪ （図１）のⅠのボルトを２本外します。
⑫ テールランプをリヤフェンダーから外しⅡの部分にある配線の中からウインカー配線接続部分（ギボシ端子）のみを外します。

右	（＋）	水色	１本
	（－）	緑色	１本
左	（＋）	オレンジ	１本
	（－）	緑色	１本

⑬ （図２）のⅢのボルトを外し、車体からノーマルウインカーを外します。（右、左）

※ノーマルテール、ノーマルフェンダー使用時は別売の延長コードを使用して取り付けてください。

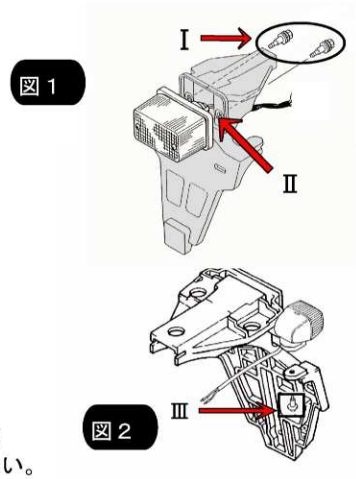

⑭ 配線を接続します。

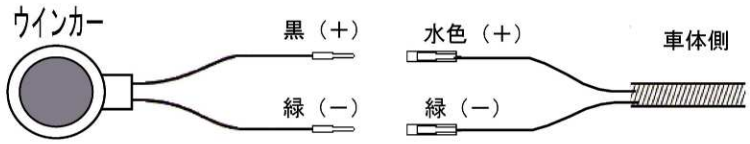

右（ブレーキ側）

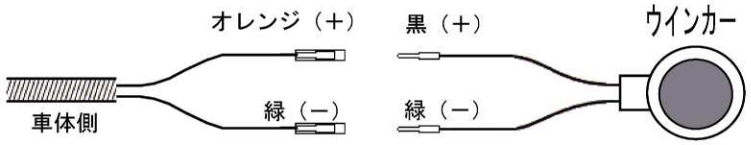

左（クラッチ側）

⑮ 作動テスト　スイッチを入れウインカーが正常に作動する事を確認します。
（作動しない場合は、もう一度配線を見直して下さい。）

⑯ ウインカー取り付け後はリアフェンダーに再度テールランプを取り付けてください。